按钮开关

Push-Button Switch

型号(TYPE): PBS-24-202P

技术特性（Specification）

1. 规格 (Rating):4A 125V AC; 2A 250V AC
2. 接触电阻(Contact R):20mΩ max
3. 绝缘电阻(Insulation R):500V DC 100MΩ min
4. 耐电压 (Dielectric Strength):1 Minute 1000V AC
5. 电气寿命(Electrical Life):10，000 Cycles
6. L=14.2; 11.8; 9.8

外型图（Outline Drawing）

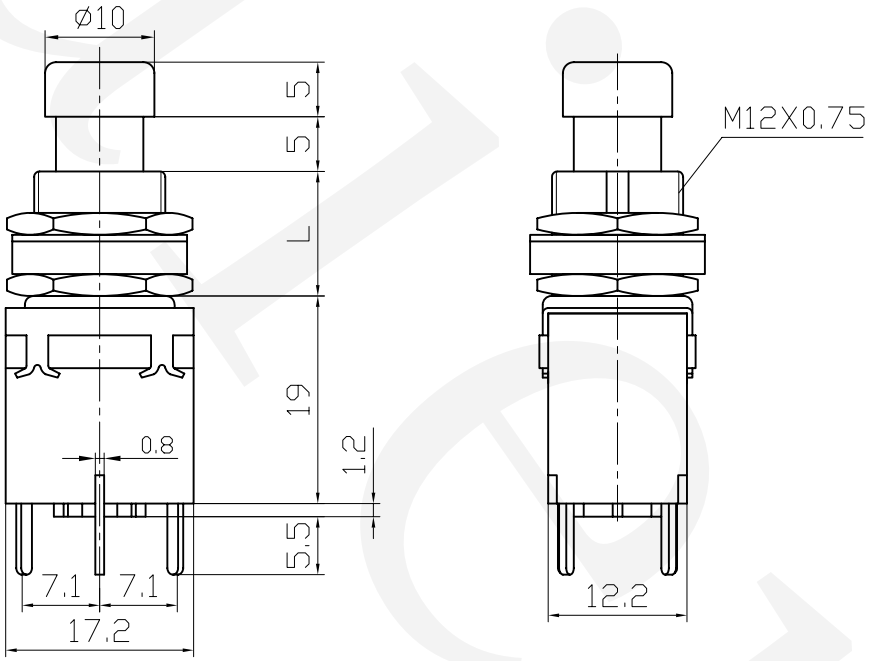

安装尺寸（Mounting）

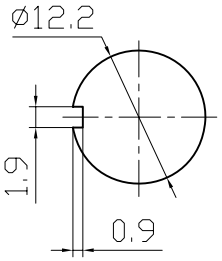

电路图（Circuitry）

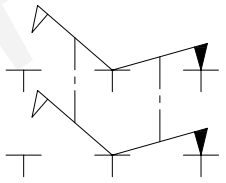

□N-□N

乐清戴尔电子有限公司
Yueqing Daier Electron Co.,Ltd.

制图:	审核:	批准:
日期:	日期:	日期: