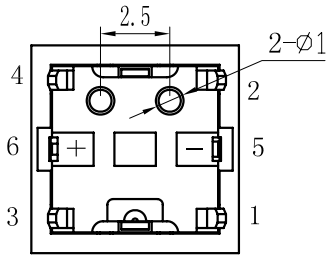

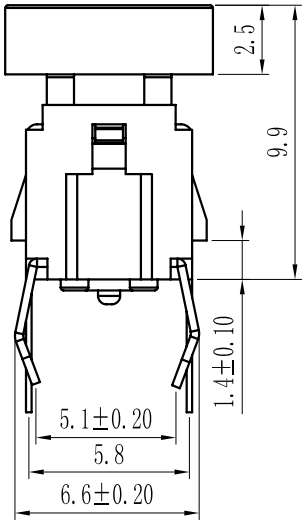

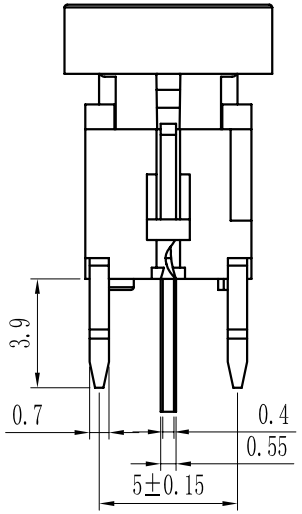

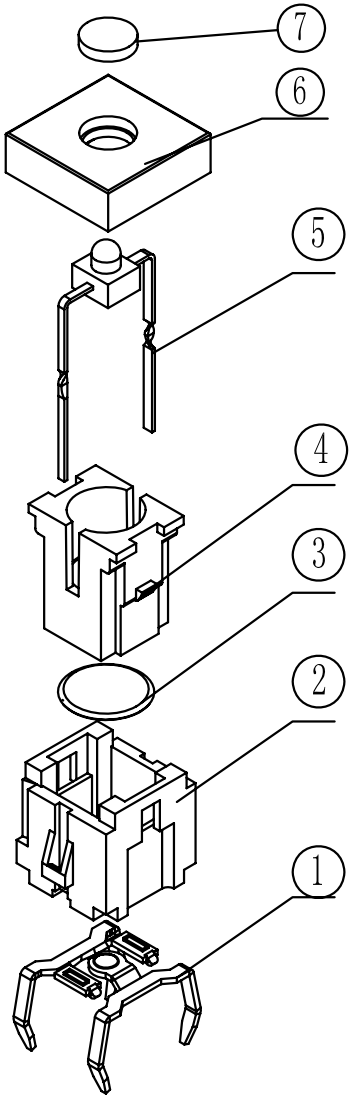

Main Specification

1. Rating:DC 12V 50mA.
2. Contact Resistance≤50mΩ.
3. Insulation Resistance≥100MΩ.
4. Dielectric Strength:AC 250V
   1 minute.
5. Operating Force: 180±50gf.
6. Life:100,000 Cycles Min.

印制线路板

Recommended P.C.B layout

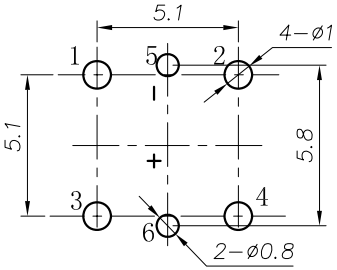

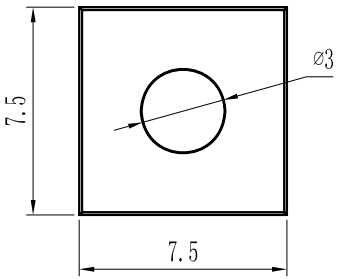

电路简图

SCHEMATIC

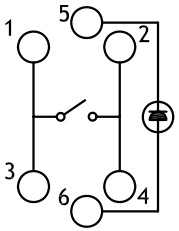

序号	名 称	材料/规格	颜色/镀层	备 注
	DESCRIPTION	MATERIAL	COLOR/PLATING	
7	透明罩	PET	透明色	
6	盖 板	PA66	灰 色	
5	LED灯	———	蓝 色	外 购
4	帽 头	PA66	白 色	
3	弹 片	覆银铜	----	
2	基 座	PA66	黑 色	
1	嵌 件	黄铜	镀 银	

乐 清 市 戴 尔 电 子 有 限 公 司
YUEQING DAIER ELECTRON CO.,LTD

工程變更通知單 ECN(DCN) NO.	版次 REV	日期 DATE	說 明 DESCRIPTION	改變 CHANGE	承認 APPRO.

Angle ±2°
30～ ±0.3
10～30 ±0.2
～ 10 ±0.15
未注公差GENERALTOLERANCE UNLESS OTHERWISE NOTED

DESIGN	设 计		
CHECH	校 对		
VERIFY	审 核		
APPROVAL	批 准		

品名 ITEM NO.	6x6带灯型轻触开关				
料號 PART NO.	TSL-A061-2				
圖 號 DRAWING NO.	A 狀態碼	608.027a			
SCALE		UNIT	mm	A4	